Ultraline - Simplex100/120
Serviceline - P 60/80/100/120

Pers Group
Industrivej 12-16
DK-7120 Vejle Ø

+45 75826633
www.pers-group.com

Ultraline

ULTRALYDS DYPPEANLÆG

Ultralyds dyppeanlægget fra PERS er designet til en tung og kontinuerlig brug grundet sine materialer af høj kvalitet og den nyeste teknologi.
Ultralydsvask udført af Weber Ultralyd GmbH generatorer og Transducere. Som standard er maskinen udstyret med en automatisk mobil platform for høj lastekapacitet i Rustfrit Stål, og en ekstra tank til olie-trimming opsamling og en cirkulationspumpe.

- **K 100**
- **K 200**
- **K 300**
- **K 500**

VERSION

Elektrisk, HT (maksimum temperatur 80˚C)

Forsyningsspænding

400V 3ph+N+PE

UDSTYR

- ultralydtransducere i forsiden af maskinen.
- Generator indlejret i IP 55 omstillingsbord.
- Made in Germany generator og transducere, 2 års garanti.
- Automatisk motoriseret løft og nedsænknings platform
- Cirkulationspumpe til olie filtrering og fjernelse
- Farve 4" touchscreen display til indstillinger og programmer.
- Topdæksel til at reducere dampe
- forprogrammerede forbindelser til damp udvinding
- Slagventil til tanktømning
- Minimum niveau kontrol

Ekstra tilbehør

- Trykluft blæsepistol

Pers Group | Industrivej 12-16 | 7120 Vejle Øst | Tlf.: 75 82 66 33 | E-mail: info@pers-group.com

Få mere information på: www.pers-group.com

PERS

TEKNISK DATA

TEKNISK DATA	K 100	K 200	K 300	K 500
Kurv (cm)	64 x 34 x H34	88 x 47 x H38	100 x 55 x H45	120 x 65 x H55
Tank (cm)	65 x 41 x H38	89 x 54 x H42	101 x 62 x H49	121 x 72 x H59
Udvendige mål (cm)	120 x 70 x H130	145 x 84 x H130	155 x 92 x H130	175 x 102 x H130
Vasketank	100 lt	200 lt	300 lt	500 lt
Oiletank	40 lt	80 lt	120 lt	200 lt
Ultralyd	1kW 25kHz	2kW 25kHz	3kW 25kHz	4kW 25kHz
varme	4 kW	6 kW	10 kW	16 kW
Kurv belastning	50 kg	60 kg	80 kg	100 kg

TILSLUTNINGER

TYPE	K
Udvinding	Ø 50 mm
Vasketanks afløb	1”
Olie tank udløb	1”
Mellemliggende olie tank udløb	1”
Vasketanks påfyldning	1”

MÅL

MÅL	K 100	K 200	K 300	K 500
Højde	175 cm	185 cm	195 cm	205 cm
Bredde	120 cm	145 cm	155 cm	175 cm
Lukket højde	105 cm	105 cm	105 cm	105 cm
HC (laste højde)	130 cm	130 cm	130 cm	130 cm
Dybde	70 cm	84 cm	92 cm	102 cm

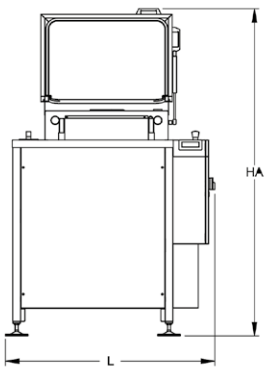

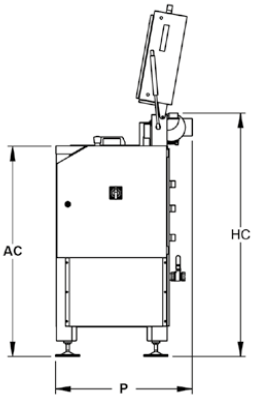

SERVICELINE MANUEL VASKEMASKINE

Denne model er ideel til en vellykket vask af små og mellemstore mekaniske dele.
vasketrinnene udføres manuelt med to handsker monteret i den forreste del.
De passende vaskeresultater sikres af en højtrykspumpe og en særlig sprøjtedyse.

To modeller er tilgængelige:

- P version med pneumatisk levering kun for brug af rengøringsmidler til stuetemperatur.
- C og X version med elforsyning og kan nå 60 ˚ C til vask flydende og vask part med en justerbar trykpumpe kunnet nå 8 bar for C-versionen, og 80 bar for X version.

- **LP 2**
- **LP 3**
- **LP 4**

VERSION

P (luft), C (varmt vand), X (højtryk)

Forsyningsspænding

Trykluft (pneumatisk version)
230V 1PH+N+PE 50HZ
(og flere ved efterspørgsel)

UDSTYR

Hvad er inkluderet i alle Serviceline maskiner

- Aftagelig støtte paneler i rustfrit stål AISI 304
- Dørlukning med slanger og hærdet glas
- Assisteret dørlukning med Gasfjedre og krog
- Filter på pumpens indsugning (500 µ)
- Vask aktiveres ved pedal
- begrænse Sikkerhedskontakt på døråbning
- Struktur og plader i rustfrit stål AISI 304
- Neon lys til indendørs belysning
- Rustfrit stål varmelegemer
- PVC (olie og fedt-afvisende, god modstandsdygtighed over for kemiske produkter)
- Justerbare fødder +/- 50 mm

Hvad P version tilbyder

- tryk-jet vask dyse og børste
- højtryksspuling manuelt indstilles fra 1 til 5 bar

Hvad C version tilbyder

- tryk-jet vask dyse og børste
- højtryksspuling manuelt indstilles fra 1 til 9 bar
- Tank minimumsniveau kontrol til beskyttelse af pumpen og modstand

Hvad X version tilbud

- Særlige tryksat-jet vask dyse og skridsikre håndgreb
- Tryk kontrollerende målestok
- højtryksspuling manuelt indstilles fra 1 til 80 bar
- Tank minimumsniveau kontrol til beskyttelse af pumpen og modstand.

EKSTRA TILBEHØR

- Højttryks vaske pistol
- Overløb ventil
- Trykluft blæser pistol

- Længere handsker i neopren (800 mm)

Pers Group | Industrivej 12-16 | 7120 Vejle Øst | Tlf.: 75 82 66 33 | E-mail: info@pers-group.com

Få mere information på: www.pers-group.com

PERS

Serviceline P-C-X

Serviceline P-C

Serviceline P-C-X (accessory)

TEKNISK DATA

TEKNISK DATA	SERIE	LP 2	LP 3	LP 4
Udvendige mål, lukket	P – C – X	92 x 69 x 160H cm	117 x 84 x 160H cm	142 x 94 x 160H cm
Udvendige mål, åben	P – C – X	92 x 98 x 170H cm	117 x 111 x 180H cm	142 x 120 x 188H cm
Vaskekapacitiet	P – C – X	70 x 55 x 45H cm	95 x 70 x 45H cm	120 x 80 x 45H cm
Kurv belasting	P – C – X	70 kg	70 kg	70 kg
Tank kapacitet	P – C – X	40 lt	75 lt	90 lt
Pumpe	P	5 bar - 2 lt/min	5 bar - 2 lt/min	5 bar - 2 lt/min
	C	0,75 kW - 9 bar 10 lt/min	0,75 kW - 9 bar 10 lt/min	0,75 kW - 9 bar 10 lt/min
	X	1,5 kW - 80 bar 12,5 lt/min	1,5 kW - 80 bar 12,5 lt/min	1,5 kW - 80 bar 12,5 lt/min
Væske varme	C – X	2 kW	2 kW	2 kW
Forsyning	P	6 bar - 20 Nl/min	6 bar - 20 Nl/min	6 bar - 20 Nl/min
	C – X	230V 1PH 50Hz 8,6 A	230V 1PH 50Hz 8,6 A	230V 1PH 50Hz 8,6 A
Trykluftforbrug	P	20 Nl/min	20 Nl/min	20 Nl/min
	C – X	10 Nl/min	10 Nl/min	10 Nl/min

TILSLUTNINGER

TYPE	LP 2	LP 3	LP 4
Dampudtræk	Ø 55 mm	Ø 55 mm	Ø 55 mm
Trykluftsindtag	F ¼" Gas	F ¼" Gas	F ¼" Gas
Afløb	F ¾" Gas	F ¾" Gas	F ¾" Gas

MÅL

MÅL	LP 2	LP 3	LP 4
Højde	170 cm	180 cm	188 cm
Lukket højde	160 cm	160 cm	160 cm
		117 cm	142 cm
		111 cm	120 cm

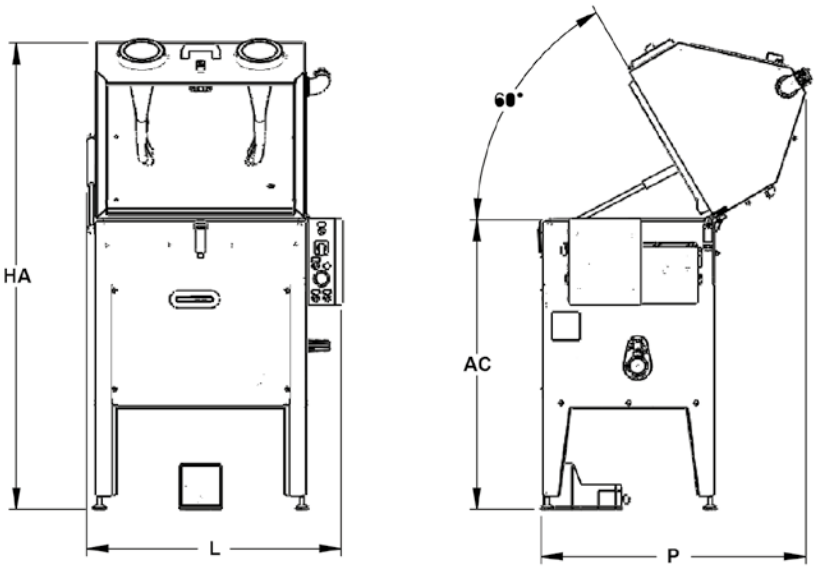

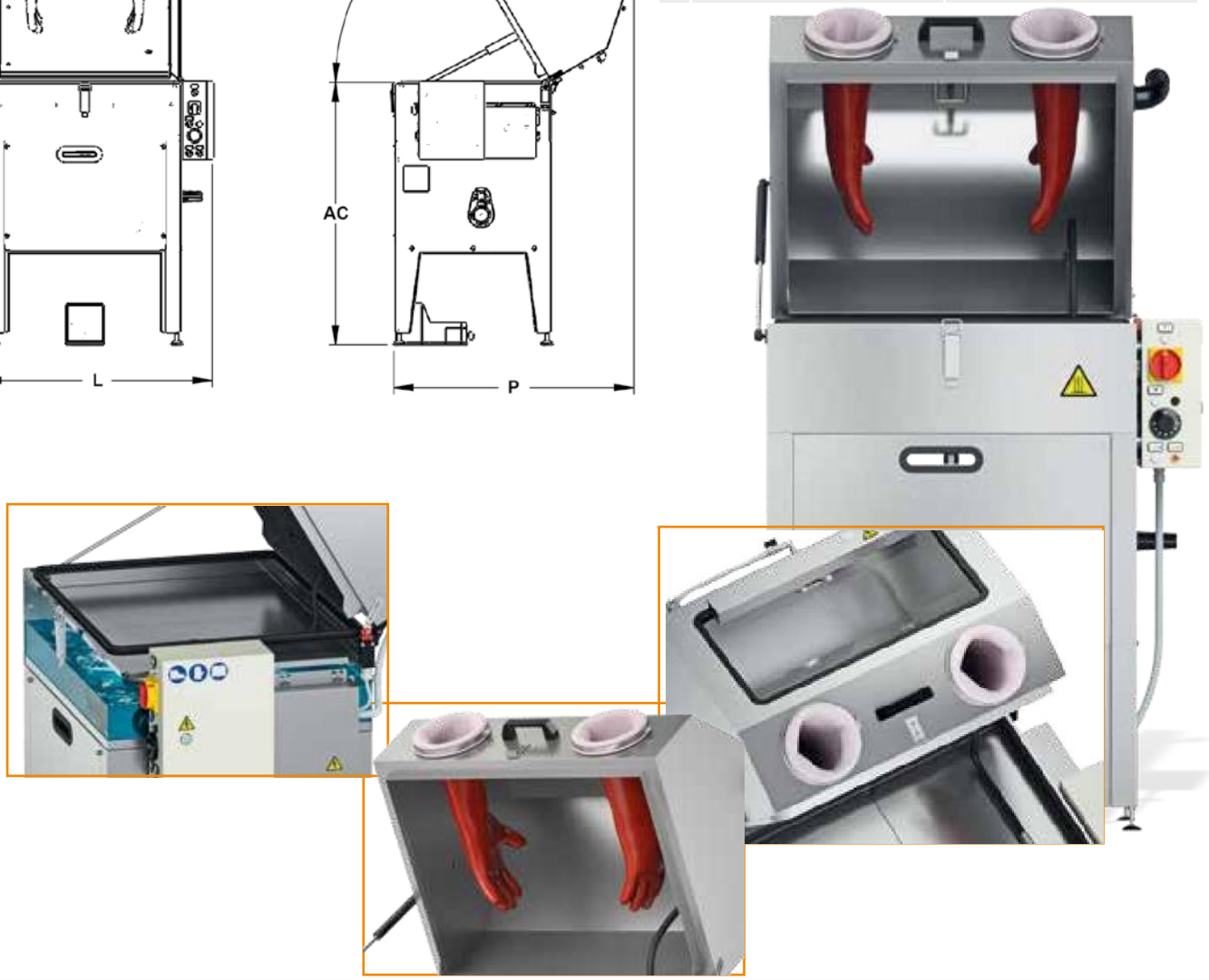

P 60/80

Del vasker med roterende kurv, og elektromagnetiske kommandoer

P er et system til automatisk vask af mekaniske dele.
Vaskene udføres af de øvre, nedre og sidebrusere.
Kurven roterer ved hjælp af en gearmotor. Panelet er elektromekanisk.
Operatørerne kan indstille tankens væsketemperatur og længden af vaske cyklus.

- **P 60**
- **P 80**

VERSION

Electric, LT, maks. temp. 60˚C

Forsyningsspænding

400V 3PH+T 50 HZ (Flere ved efterspørgsel)

UDSTYR

Inkluderet I P 60 og 80 maskiner

- Elektromekanisk styrepanel
- Mekanisk rotation af kurven af en gearmotor
- Forstærket kurv i elektrosvejset net med ekstern kant af galvaniseret stål
- Tank minimumsniveau kontrol til beskyttelse af pumpen og modstand
- Elektrisk pumpe i rustfrit stål AISI 304 med særlige Pakninger
- Filter i rustfrit stål AISI 304 på pumpesug
- Tank kant Pakning
- Elektrisk kasse af malet metal
- begrænse Sikkerhedsafbryder på forsiden åbning
- Struktur og plader
- Flydende opvarmning med elektrisk modstand i rustfrit stål
- Laser-boret vask rustfrit stålrør (mere pres, mindre vedligeholdelse)
- Fleksibel sug og pumpe forsyningsrør (nem vedligeholdelse)

Tilbehør

- Kurv i rustfrit stål AISI 304 [1]
- Sæbe disp. [2]
- Paneler under kurven med fedt indsamlings filtre [3]
- Kit til brug med slibende medier
- Rør med blad-dyse rustfrit stål

Pers Group | Industrivej 12-16 | 7120 Vejle Øst | Tlf.: 75 82 66 33 | E-mail: info@pers-group.com

Få mere information på: www.pers-group.com

PERS

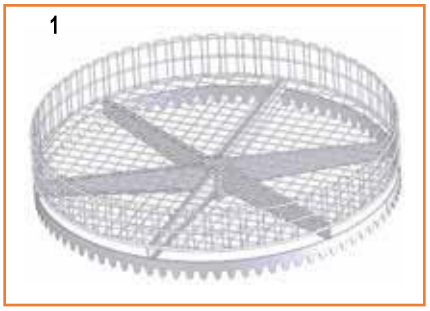

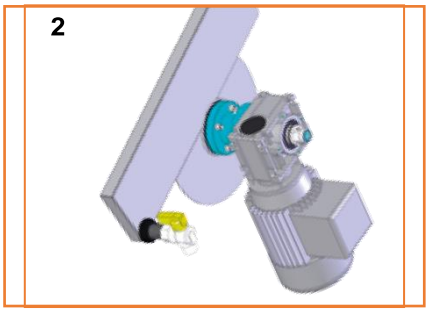

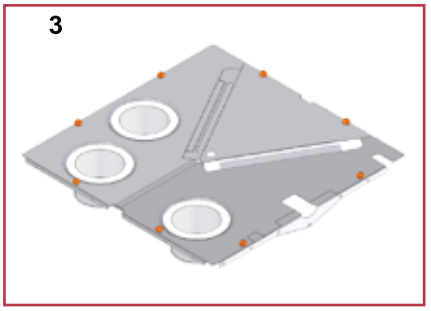

TEKNISK DATA

Forsyning	3PH+T	aria comp. 6 bar
TEKNISK DATA	**P 60**	**P 80**
Udvendige mål (L x P x H)	92 x 78 x 100 cm	112 x 100 x 110 cm
Udvendige mål, lukket (L x P x H)	92 x 86 x 153 cm	112 x 105 x 185 cm
Vaske kapacitet (Ø x H)	58 x 38 cm	78 x 43 cm
Kurv kapacitet	100 kg	100 Kg
Tank kapacitet	60 lt	130 lt
Pumpe	0,55 kW 2,5 bar 120 lt/min	0,55 kW 2,5 bar 120 lt/min
Varme	4,0 kW	4,0 kW
Mekanisk rotation	0,09 kW	0,09 kW
Olie skimmer	24	30

TILSLUTNING

Tank afløb	F 1" Gas	F 1" Gas
Olieskimmer afløb	M 1/2" Gas	M 1/2" Gas
Dampudtræk	0 50 mm	0 50 mm

MÅL

MÅL	P 60	P 80
Bredde	92 cm	112 cm
Dybde	86 cm	105 cm
Højde	153 cm	185 cm
Vaske diameter	58 cm	78 cm
Vaske højde	38 cm	43 cm
Læsse højde	83 cm	92 cm
Tankbredde	64 cm	84 cm
Tankdybde	64 cm	84 cm
Åbningsvinkel	80˚	80˚

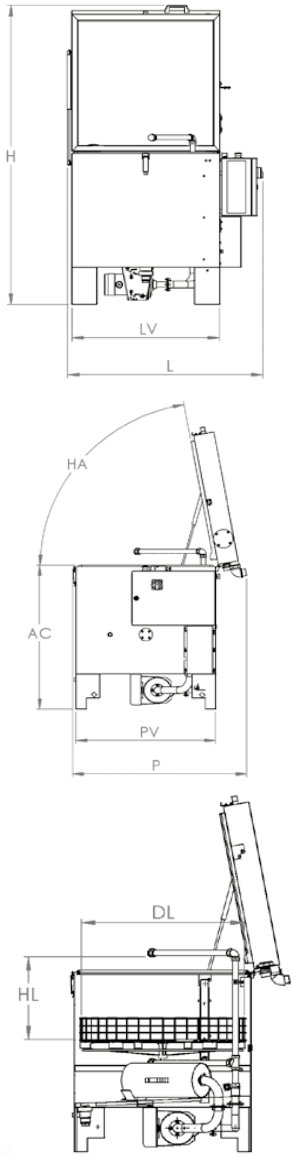

P 100/120

Del vasker med roterende kurv, og elektromagnetiske kommandoer

P er et system til automatisk vask af mekaniske dele.
Vasken udføres af ved indvirkning af øvre, nedre og
Sidebrusere. Kurven roterer ved hjælp af en gearmotor.
Panelet er elektromekanisk. Operatøren kan indstille
Tankens væske temperatur, samt længdens af vaskecyklus.

- **P 100**
- **P 120**

VERSION
Electric, LT, maks. temp. 60˚C
Forsyningsspænding
400V 3PH+T 50 HZ (Flere ved efterspørgsel)

UDSTYR

Hvad er inkluderet i p100 og p120

- Elektromekanisk kontrolpanel
- Gearmotor til rotation af kurv
- Elektrisk timet udledning af damp
- Forstærket kurv i elektrosvejset net med ekstern kant af galvaniseret stål
- Tank minimumsniveau kontrol til beskyttelse af pumpe og modstand
- Elektrisk pumpe i rustfrit stål med særlige pakninger
- Filter i rustfrit stål AISI 304 på pumpesug
- Tankkant pakning
- Elektrisk kasse af malet metal
- Sikkerhedsafbryder på forsiden
- Flydende opvarmning med el-modstand i rustfrit stål Incoloy
- Laser-boret vaskerør i rustfrit stål (mere tryk, mindre vedligeholdelse)
- Fleksible suge- og pumpe forsynings rør (let vedligeholdelse)

Ekstra tilbehør

- Kurv i rustfrit stål AISI 304 [1]
- Olieudskiller [2]
- Paneler under kurven med fedt indsamle filtre [3]
- Kit til brug med slibende medier
- Rør med blad-dyse i rustfrit

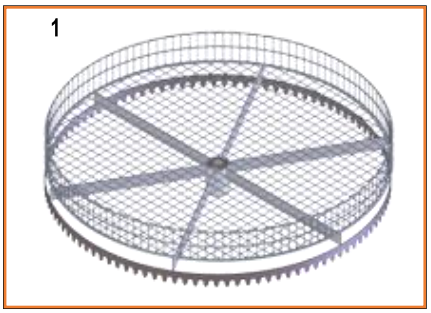

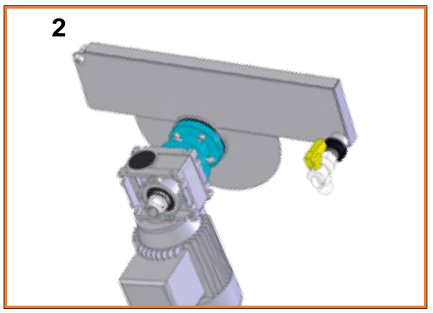

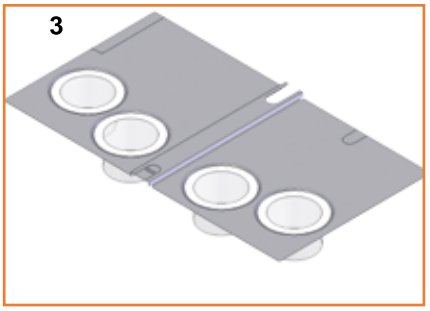

TEKNISK DATA

TEKNISK DATA	P 100	P 120
Udvendige mål	146 x 144 x 125 cm	166 x 159 x 145 cm
Udvendige mål, åben maskine	146 x 175 x 191 cm	166 x 206 x 211 cm
Vaske kapacitet	95 x 54 cm	117 x 70 cm
Kurv kapacitet	200 kg	300 Kg
Tank kapacitet	210 lt	270 lt
Pumpe	1,5 kW 2,5 bar 200 lt/min	1,5 kW 2,5 bar 200 lt/min
Varme	6,0 kW	8,0 kW
Mekanisk rotation	0,09 kW	0,09 kW
Olieskimmer	0,09 kW	0,09 kW
Dampudtræk	0,25 kW 320 Nm³/h	0,25 kW 320 Nm³/h
Forsyning	3PH+T	3PH+T
Antal dyser	49	49

TILSLUTNINGER

TYPE	P 100	P 120
Tank afløb	F 1" Gas	F 1" Gas
Olieskimmer afløb	M 1/2" Gas	M 1/2" Gas
Dampudtræk	□ 80 mm	□ 80 mm

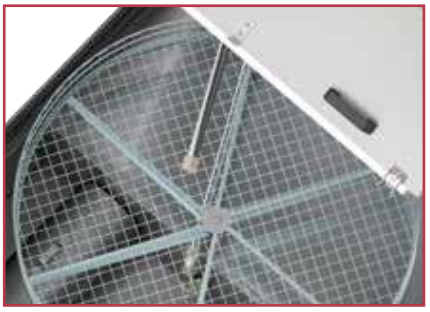

Pers Group | Industrivej 12-16 | 7120 Vejle Øst | Tlf.: 75 82 66 33 | E-mail: info@pers-group.com

Få mere information på: www.pers-group.com

PERS

MÅL

MÅL	P 100	P 120
Bredde	146 cm	166 cm
Dybde	175 cm	206 cm
Højde	191 cm	211 cm
Vaske diameter	97 cm	117 cm
Vaskehøjde	54 cm	70 cm
Lastehøjde	67 cm	67 cm
Tankbredde	110 cm	130 cm
Tankdybde	120 cm	135 cm
Åbningsvinkel	60˚	60˚

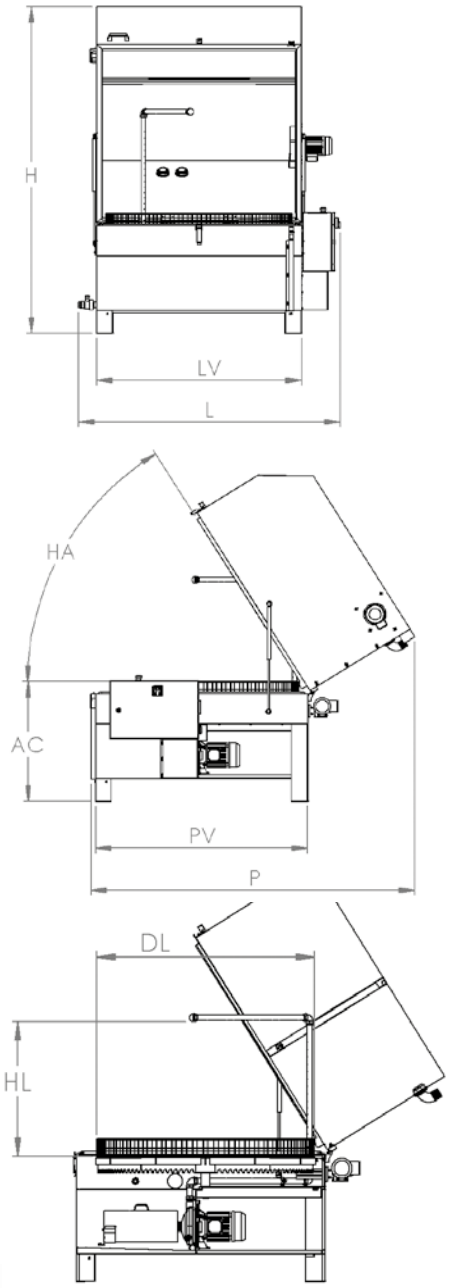

SIMPLEX 60/80

VASKEMASKINE MED ROTERENDE KURV, PLC OG TOUCHSCREEN

Simplex er et system ideelt til automatisk vask af små og mellemstore mekaniske dele.
Vasken udføres ved indvirkning af øvre, nedre og sidebrusere.
Den langsomme rotation af kurven er sikret af en gearmotor.
En PLC og touchscreen display ledelse giver utallige tilpasninger takket være en bred vifte af tilbehør

- **SIMPLEX 60**
- **SIMPLEX 80**

VERSION

Elektrisk, LT, maks. temperatur 60˚C Electric, HT, maks. temperatur 80˚C

Forsyningsspænding

400V 3PH+N+T 50 HZ (and more on demand)

UDSTYR

Inkluderet i Simplex 60 og 80 maskiner

- Sikkerhedsafbryder på forsiden åbning
- Laser-boret vaskerør i rustfrit stål (mere tryk, mindre vedligeholdelse)

Forstærket kurv i elektrosvejset net med ekstern kant af galvaniseret stål (Simplex 80) eller rustfrit stål AISI 304 (Simplex 60)

- Elektrisk pumpe i rustfrit stål AISI 304 med særlige pakninger
- Filter i rustfrit stål AISI 304 på pumpsug
- Tankkant pakning i EPDM
- Elektrisk modstand i rustfrit stål Incoloy
- Mekanisk rotation af kurven med en gearmotor
- IP 65 elektriske system med PLC (DGT V4)
- Struktur og plader i rustfrit stål
- Fleksible suge- og pumpe forsyningsrør (let vedligeholdelse)
- Tankvæske minimumsniveau kontrol til beskyttelse af pumpen og modstand
- Tankvæske maksimalt niveau kontrol og magnetventil til automatisk indtag af vand
- Ugentlig programmering for aktivering af opvarmning og olieudskiller (hvis installeret)

Hvad HT versionen tilbyder

- Elektrisk udledning af damp
- Termisk isolering af paneler i rustfrit stål AISI 430
- Sikkerhedsafbryder med låg åbning lås under cyklussen
- Paneler under kurven med fælde filter til fedt- og chip opsamling

Pers Group | Industrivej 12-16 | 7120 Vejle Øst | Tlf.: 75 82 66 33 | E-mail: info@pers-group.com

Få mere information på: www.pers-group.com

PERS

Ekstra tilbehør

- Damp ekstraktion (patenteret system,) [C] [1]
- Kurv i rustfrit stål AISI 304 [2]
- Centrifugal dampkondensator med hjul
- Termisk isolering af posefilter
- Automatisk opvaskemiddel under vask [3]
- Disc olieudskiller med gearmotor [4]
- Bag filter på vaskepumpe forsyningsrør [E]
- Teflon og Viton pakninger [B]
- Kit til brug med slibende medier
- Kit til brug med stærkt ætsende kemiske produkter
- Højtryk vaskepumpe [5]
- Paneler under kurven med fedt opsamlingsfiltre [C] [6]
- Fastholdelses tank i rustfrit stål
- Trykluftblæser og uafhængige rør [D] [7]
- Intern svejsning blegning
- Tanktømningspumpe
- Rør med blad-dyse i rustfrit

[B] Tank kant Pakning udelukket [C] Inkluderet i HT-version
[D] Steam udvinding og paneler under kurven obligatorisk
[E] Varmeisolering af posefilter i HT-version obligatorisk

1

2
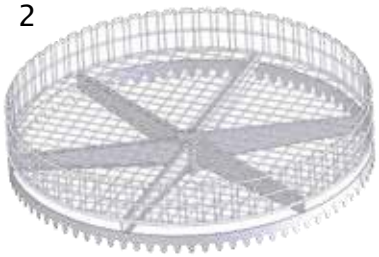

3

4
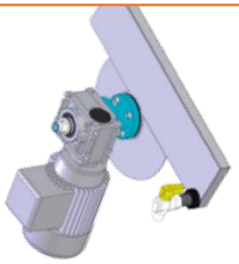

5
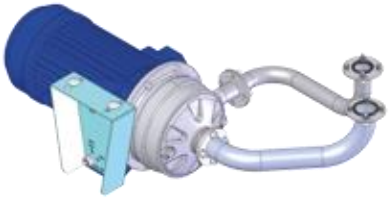

6
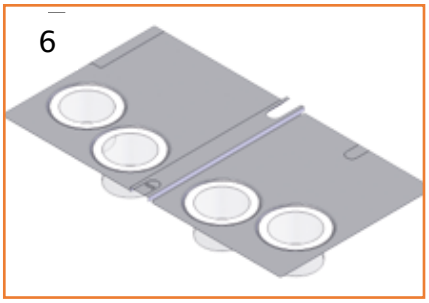

7

TEKNISK DATA

Udvendige mål	92 x 78 x 108 cm	112 x 100 x 110 cm
Udvendige mål. Åben maskine	92 x 86 x 153 cm	112 x 105 x 185 cm
Vaske kapacitet	58 x 38 cm	78 x 43 cm
Kurv kapacitet	100 kg	100 Kg
Tankkapacitet	60 lt	130 lt
Pumpe	0,55 kW 2,5 bar 120 lt/min	0,55 kW 2,5 bar 120 lt/min
Højtrykspumpe	2,2 kW 6,0 bar 180 lt/min	2,2 kW 5,0 bar 180 lt/min
Vaske varme	4,0 kW	4,0 kW
Mekanisk rotation	0,09 kW	0,09 kW
Dampudtræk	0,09 kW 70 Nm³/h	0,09 kW 70 Nm³/h
Blæser (4 bar)	125 Nm³/h	150 Nm³/h
Forsyning	3PH+N+PE	3PH+N+PE
Antal dyser	24	30

Pers Group | Industrivej 12-16 | 7120 Vejle Øst | Tlf.: 75 82 66 33 | E-mail: info@pers-group.com
Få mere information på: www.pers-group.com

TILSLUTNING

TYPE	SIMPLEX 60	SIMPLEX 80
Dampudtræk	□ 50 mm	□ 50 mm
Tank afløb	F 1" Gas	F 1" Gas
Vandfyldnings ventil	F 3/4" Gas	F 3/4" Gas
Olieskimmer afløb	M 1/2" Gas	M 1/2" Gas
Trykluft, magnet ventil	F 3/4" Gas	F 3/4" Gas

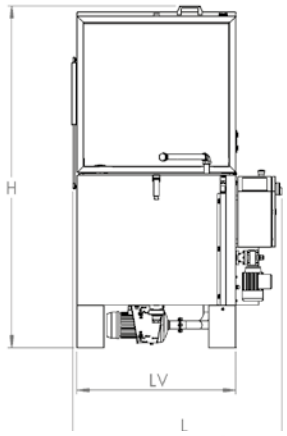

MÅL

MÅL	SIMPLEX 60	SIMPLEX 80
L (width)	92 cm	112 cm
Dybde	86 cm	105 cm
Højde	153 cm	185 cm
Vaske diameter	58 cm	78 cm
Vaskehøjde	38 cm	43 cm
Laste højde	83 cm	92 cm
Tankbredde	64 cm	84 cm
Tank dybde	64 cm	84 cm
Åbningsvinkel	80°	80°

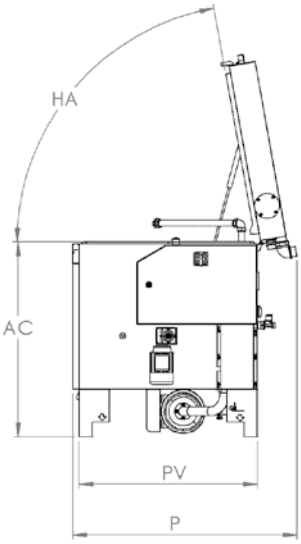

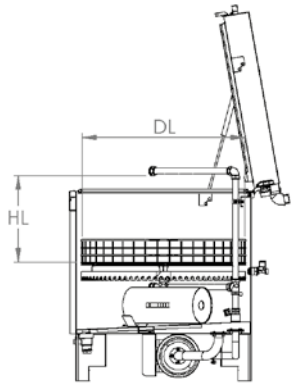

Pers Group | Industrivej 12-16 | 7120 Vejle Øst | Tlf.: 75 82 66 33 | E-mail: info@pers-group.com

Få mere information på: www.pers-group.com

SIMPLEX 100/120

DELVASKEMASKINE MED ROTERENDE KURV, PLC OG TOUCHSCREEN

Simplex er et ideelt system til automatisk vask af små og mellemstore mekaniske dele. Vasken det udføres af de øvre, nedre og sidespulere.
Den langsomme rotation af kurven er sikret ved en gearmotor.
En PLC og touch screen display management muliggør utallige justeringer takket være en bred vifte af tilbehør

- **SIMPLEX 100**
- **SIMPLEX 120**

VERSION

Electric, LT, maximum adjustable temperature at 60˚C
Electric, HT, maximum adjustable temperature at 80˚C

Forsyningsspænding

400V 3PH+N+T 50 HZ (and more on demand)

TILBEHØR

Inkluderet i Simplex 100 og 120 maskiner

- Elektrisk timet damp udtræk
- Forstærket kurv i elektrosvejset net med ekstern kant af galvaniseret stål
- Elektrisk pumpe i rustfrit stål AISI 304 med særlige pakninger
- Filter i rustfrit stål AISI 304 på pumpesug
- Tankkant pakning i EPDM
- Elektrisk modstand i rustfrit stål Incoloy
- Mekanisk rotation af kurven ved hjælp af en gearmotor
- IP 65 elektriske system med PLC (DGT V4)
- Struktur og plader i rustfrit stål
- Fleksible suge- og pumpe rør
- Tankvæske minimumsniveau kontrol til beskyttelse af pumpen og modstand
- Tankvæske maksimalt niveau kontrol og magnetventil til automatisk indtag vand
- Sikkerhedsafbryder på forsiden åbning
- Laser-boret vaskerør i rustfrit stål (mere tryk, mindre vedligeholdelse)
- Ugentlig programmering for aktivering af opvarmning og olieskimmer (hvis installeret)

Hvad HT version tilbyder

- Elektrisk udvinding af damp
- Termisk isolering med paneler i rustfrit stål AISI 430
- Sikkerhedsafbryder med låg åbningslås under cyklussen
- Paneler under kurven med fælde filter til fedt- og chip opsamling

Pers Group | Industrivej 12-16 | 7120 Vejle Øst | Tlf.: 75 82 66 33 | E-mail: info@pers-group.com

Få mere information på: www.pers-group.com

PERS

EKSTRA TILBEHØR

- Pneumatisk åbning og lukning af dækslet med sikkerhedsstyring [1]
- Modstand og blæse tørring [D] [2]
- Damp ekstraktion (patenteret system,) [C]
- Ekstra ekstern vogn til CES
- Kurv i rustfrit stål AISI 304 [3]
- Centrifugal dampkondensator med hjul [4]
- Ekstern trolley i rustfrit stål AISI 304 [A] [5]
- Ekstra kurv til CES
- Termisk isolering af posefilter
- Automatisk vaskemiddel under vask [6]
- Olieskimmer med gearmotor [7]
- Ekstern pneumatisk olieskimmer - HT [8]
- Bag filter på vaskepumpe forsyningsrør [E] [9]

- Teflon og Viton pakninger [B]
- Manuel vask med pumpe eksterne kommandoer og rotation [10]
- Kit til brug med slibende medier
- Kit til brug med stærkt ætsende kemiske produkter
- Højtryk vask pumpe [11]
- Paneler under kurven med fedt indsamling filtre [C] [12]
- Fastholdelse tank i rustfrit stål [13]
- Trykluft blæser og uafhængige rør [D] [14]
- Intern svejsning
- Tank tømningspumpe [15]
- Rør med blad-dyse i rustfrit stål

[A] Nyttige vask højde reduceres med 120 mm, rustfrit stål kurv er obligatorisk [B] Tankkantspakning udelukket
[C] Inkluderet i HT-version
[D] Steam udvinding og paneler under kurven obligatorisk
[E] Varmeisolering af posefilter i HT-version obligatorisk

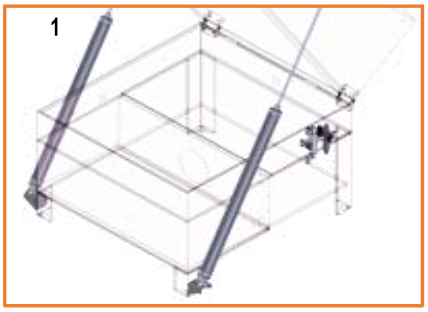

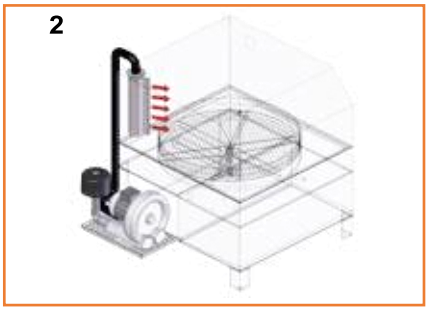

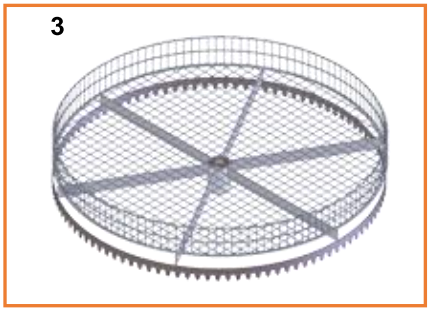

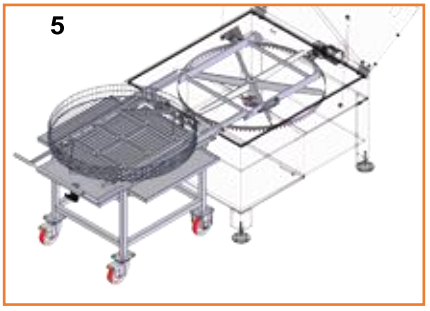

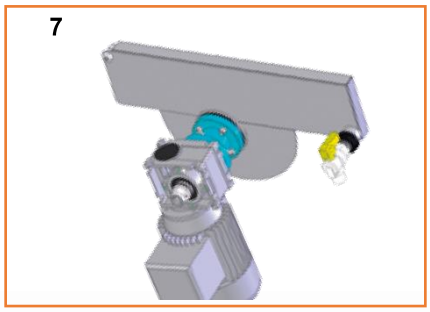

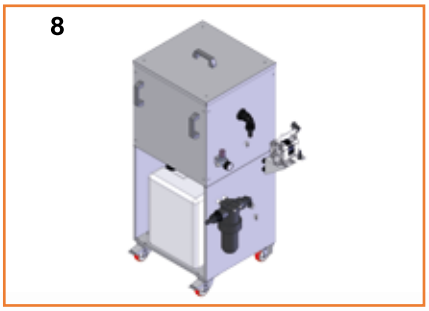

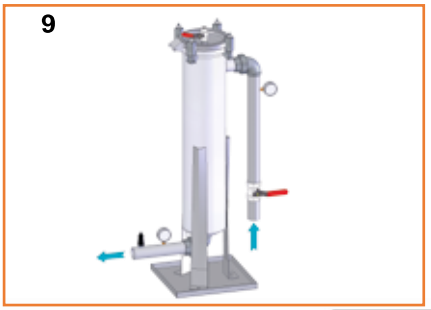

10

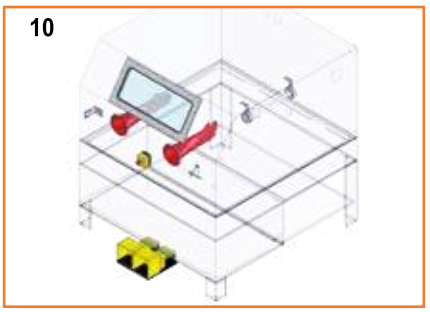

11

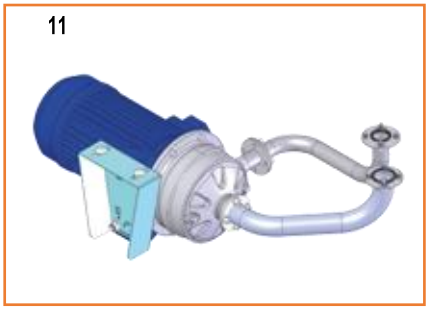

12

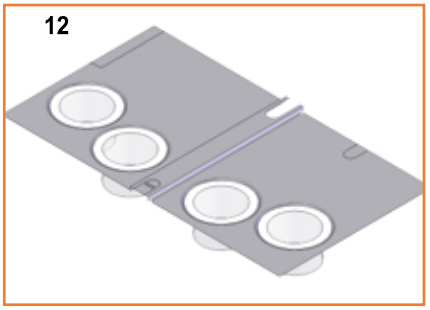

TEKNISK DATA

TEKNISK DATA	SIMPLEX 100	SIMPLEX 120
Udvendige mål, lukket maskine	146 x 144 x 125 cm	166 x 159 x 145 cm
Udvendige mål, åben maskine	146 x 175 x 191 cm	166 x 206 x 211 cm

13

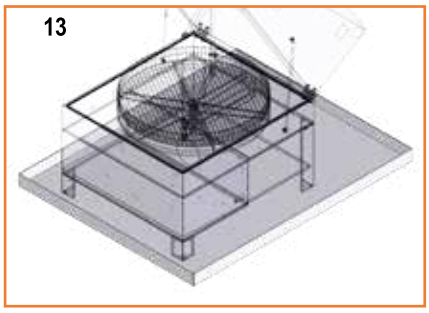

14

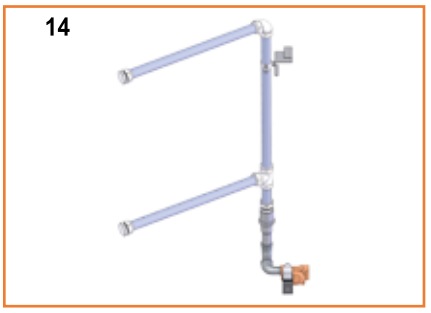

15

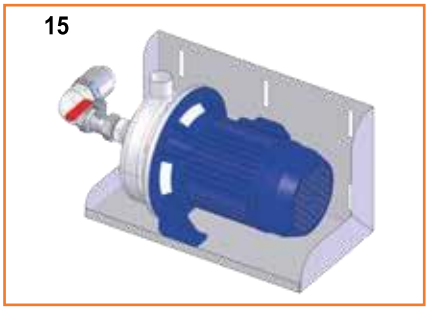

Vaske kapacitet	97 x 54 cm	117 x 70 cm
Kurv kapacitet	200 kg	300 Kg
Tank kapacitet	210 lt	270 lt
Pumpe	1,5 kW 2,5 bar 200 lt/min	1,5 kW 2,5 bar 200 lt/min
Højtrykspumpe	3,0 kW 6,0 bar 250 lt/min	3,0 kW 6,0 bar 250 lt/min
Vaske varme	6,0 Kw	8,0 kW
Mekanisk rotation	0,09 kW	0,09 kW
Dampudtræk	0,25 kW 320 m³/h	0,25 kW 320 m³/h
Olieskimmer	0,09 kW	0,09 kW
Dampcondensator	0,20 Kw	0,20 kW
Tank pumpe	0,37 kW	0,37 kW
Tørrer	4,5 Kw	4,5 kW
Blæser (4 bar)	300 Nm³/h	300 Nm³/h
Forsyning	3PH+N+PE	3PH+N+PE
Antal dyser	49	49

TILSLUTNING

TYPE	SIMPLEX 100	SIMPLEX 120
Dampudtræk	□ 80	□ 80
Tank afløb	F 1" Gas	F 1" Gas
Vandpåfyldning magnetventil	F 3/4" Gas	F 3/4" Gas
Olieskimmer afløb	M 1/2" Gas	M 1/2" Gas
Trykluft	F 3/4" Gas	F 3/4" Gas

DIMENSIONS

DIMENSIONS	SIMPLEX 100	SIMPLEX 120
Bredde	146 cm	166 cm
Dybde	175 cm	206 cm
Højde	191 cm	211 cm
Vaske diameter	97 cm	117 cm
Vaske vægt	54 cm	70 cm
Laste højde	67 cm	67 cm
Laste bredde	110 cm	130 cm
Tank dybde	120 cm	135 cm
Åbnings vinkel	60˚	60˚

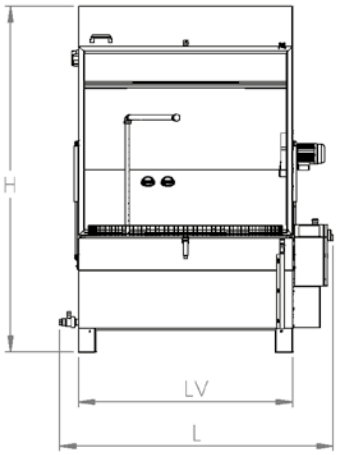

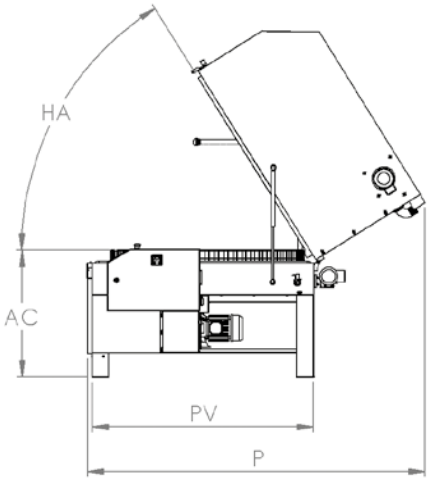

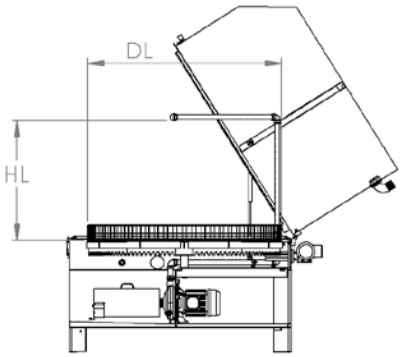

Du har emnerne som skal afgrates.
Vi har løsningerne

Har du spørgsmål er du velkommen til at kontakte vores industrikonsulenter.

Sjælland & Fyn	Jylland	Testcenter
Muharrem Basaran	Kontakt Hoved Kontor	Torben Pers
2819 2871	7582 6633	2819 2875
muharrem@pers-group.com	info@pers-group.com	torben@pers-group.com